# sanwa®

# TA55KIT

## MULTITESTER

組立説明書


三和電気計器株式会社

本社=東京都千代田区外神田2-4-4・電波ビル

郵便番号=101-0021・電話=東京(03)3253－4871㈹

大阪営業所=大阪市浪速区恵美須西2－7－2

郵便番号=556-0003・電話=大阪(06)6631－7361㈹



VEGETABLE OIL INK 植物油インキを使用しています。

06-2305 2040 2040


◆回路図

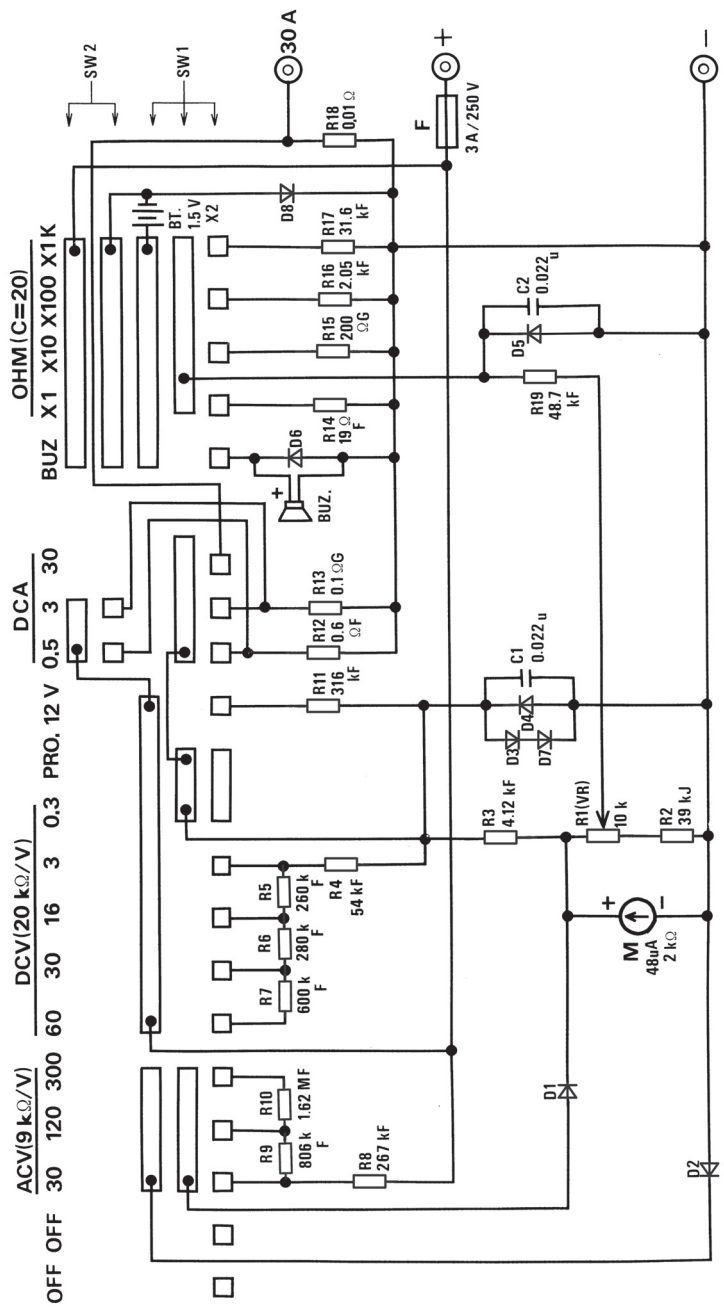




## 1. はじめに

このたびは、アナログマルチテスタ・キットTA55をお買い上げいただき誠にありがとうございます。
本器は小容量電路の測定用に設計された携帯用アナログマルチテスタです。使用方法については、別冊の取扱説明書に従ってご使用ください。

## 2. 組立準備

①必要な工具

| チェック | 名　　称 | 備　考 | チェック | 名　　称 | 備　考 |
|---|---|---|---|---|---|
| | はんだこて | 20～30 W | | ニッパー | 小 型 |
| | ピンセット | どちらかあれば良い(小型) | | ＋ねじ回し | 中 型 |
| | ラジオペンチ | | | | |

②部品の確認

| チェック | 品　　名 | 数 量 | チェック | 品　　名 | 数 量 |
|---|---|---|---|---|---|
| | 抵抗・ダイオード一式 | 1 | | プリント基板(大)(半完成品) | 1 |
| | 電池端子 | 1 | | プリント基板(小) | 1 |
| | 電池金具 | 2 | | はんだ練習用基板 | 1 |
| | ヒューズ金具 | 2 | | 警告・ネームラベル | 1 |
| | ヒューズ　3 A/250 V 30 mm | 2 | | ビニールコード(赤130 mm×3 黒110 mm×1) | 4 |
| | 0 Ω調整器　10 kΩ | 1 | | パネル(完成品) | 1 |
| | 0 Ω調整器用つまみ | 1 | | リヤケース(完成品) | 1 |
| | 基板止めねじ　PタイトM3×10 | 2 | | 電池ぶた | 1 |
| | ケース止めねじ　ナベM3×6 | 2 | | テストリード(TL-91) | 1組 |
| | 端子カバー(赤)基板取付済み | 1 | | 取扱説明書 | 1 |
| | 〃　(黒)　〃 | 1 | | 組立説明書 | 1 |
| | 単三乾電池(R6) | 2 | | はんだ | 1 |
| | ブザー | 1 | | | |

## 3. 組　立

①リヤケースおよびプリント基板(大)の取りはずし

| 順序 | 手　　順 | 参照図 |
|---|---|---|
| 1 | パネルへ取り付けられているリヤケースおよび30 A端子についているセーフティキャップをはずします。 | 図1 |
| 2 | パネルへ仮止めされているねじを1本はずし、プリント基板(大)をパネルから取りはずします。 | 図2 |

**注意**

1. プリント基板(大)からはずしたねじは、なくさないこと。
2. 端子カバーはあらかじめ、測定端子金具についています。端子カバーは差し込まれているだけですので、はずれてしまった場合やはずした場合は図5を参照して基板取り付けの際に付け直してください。



(図1) リヤケースの取りはずし

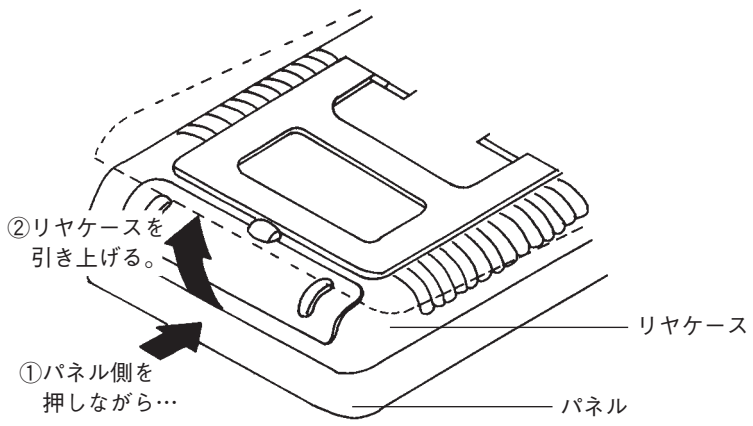


(図2) プリント基板(大)の取りはずし

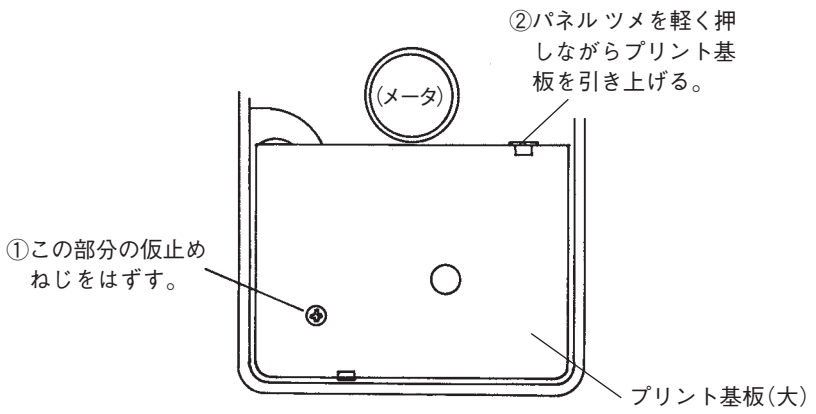


②プリント基板の組立

| 順序 | 手　　順 | 参照図 |
|---|---|---|
| 3 | プリント基板(大)へ抵抗・ダイオード・ブザーおよび0 Ω調整器を取り付けます。 | 図3 |
| 4 | プリント基板(小)へヒューズ、ヒューズ金具および電池金具を取り付けます。 | 図4 |

（図3）抵抗・ダイオード・ブザー・0Ω調整器の取り付け

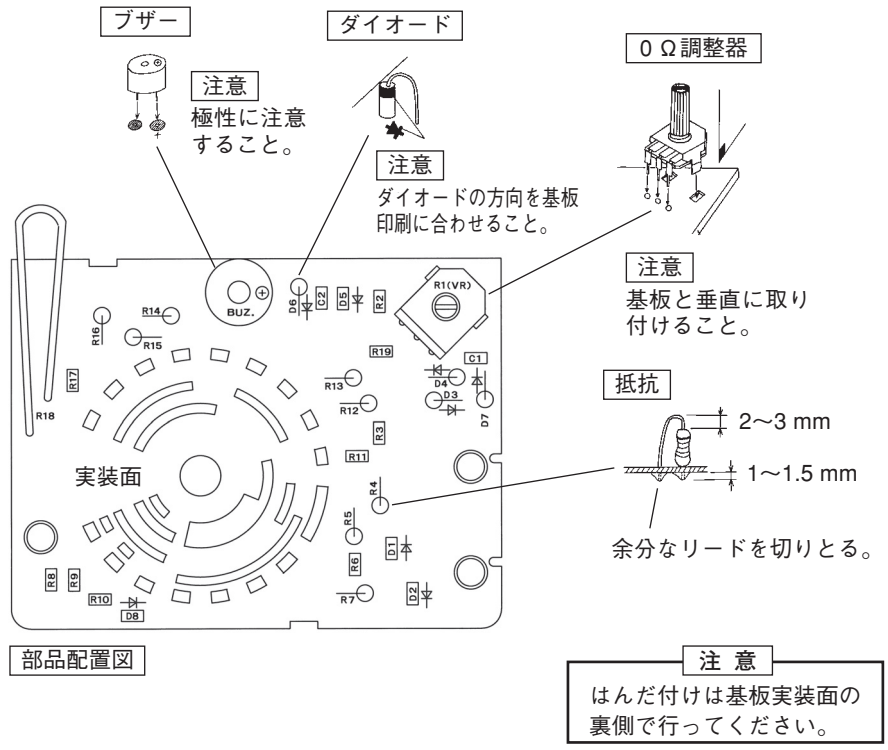


（図4）ヒューズ・ヒューズ金具、電池金具の取り付け

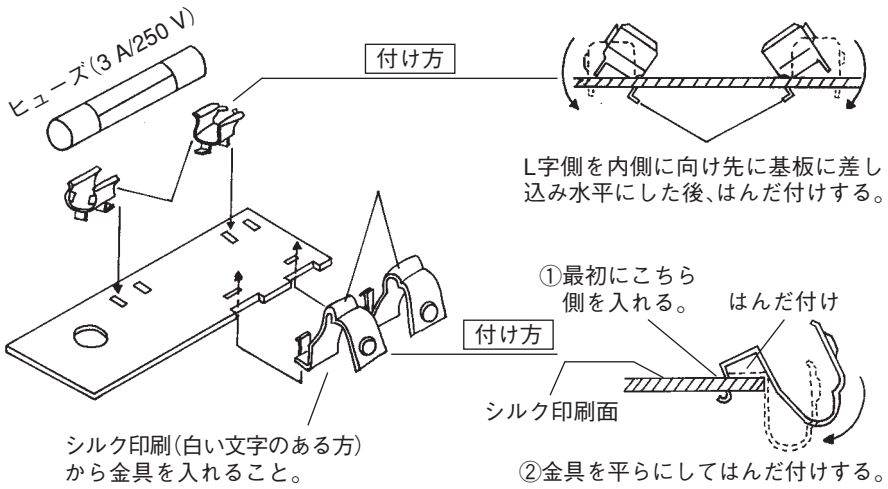




③リード線の配線

| 順序 | 手　　順 | 参照図 |
|---|---|---|
| 5 | プリント基板の(大)と(小)をビニールコードで配線します。 | 配線図 |

④パネルの組立

| 順序 | 手　　順 | 参照図 |
|---|---|---|
| 6 | 端子カバー(赤1、黒1)を測定端子に取り付けます。 | 図5 |
| 7 | プリント基板(大)をパネルへ取り付け、3カ所ねじ止めします。<br>**注意：ねじは強く締めすぎないようにしてください。** | 組立図 |
| 8 | プリント基板(小)をパネルへ取り付けます。 | 図6 |
| 9 | メータのリード線をプリント基板に配線します。 | 配線図 |
| 10 | 電池端子をパネルへ取り付けます。 | 組立図 |
| 11 | 単三乾電池2本を取り付けます。**(電池の極性に注意)** | 組立図 |
| 12 | 0Ω調整器用つまみを取り付けます。 | 組立図 |

（図5）端子カバーの取り付け

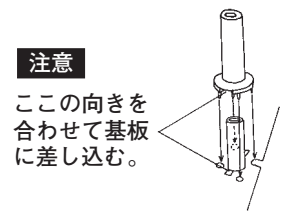


（図6）プリント基板(小)の取り付け

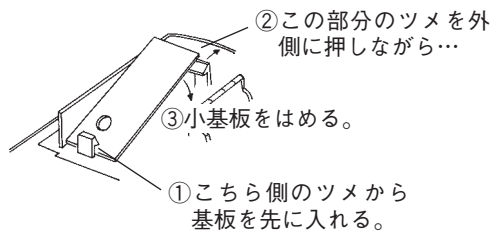


⑤リヤケース組立

| 順序 | 手　　順 | 参照図 |
|---|---|---|
| 13 | 警告・ネームラベルに名前を記入しリヤケースに貼り付けます。 | 組立図 |

⑥リヤケースの取り付け

| 順序 | 手　　順 | 参照図 |
|---|---|---|
| 14 | リヤケース完成品をパネルに合わせ取り付けます。 | 組立図 |
| 15 | 電池ぶた内側へ予備ヒューズを取り付けます。 | 図7 |
| 16 | 電池ぶたをリヤケース側にはめ込みます。 | 組立図 |
| 17 | ケース止めねじで2カ所ねじ止めし、セーフティキャップを30 A端子にはめて完成です。 | 組立図 |

（図7）予備ヒューズの取り付け

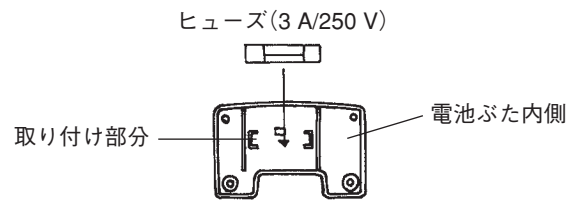




## ◆組立図

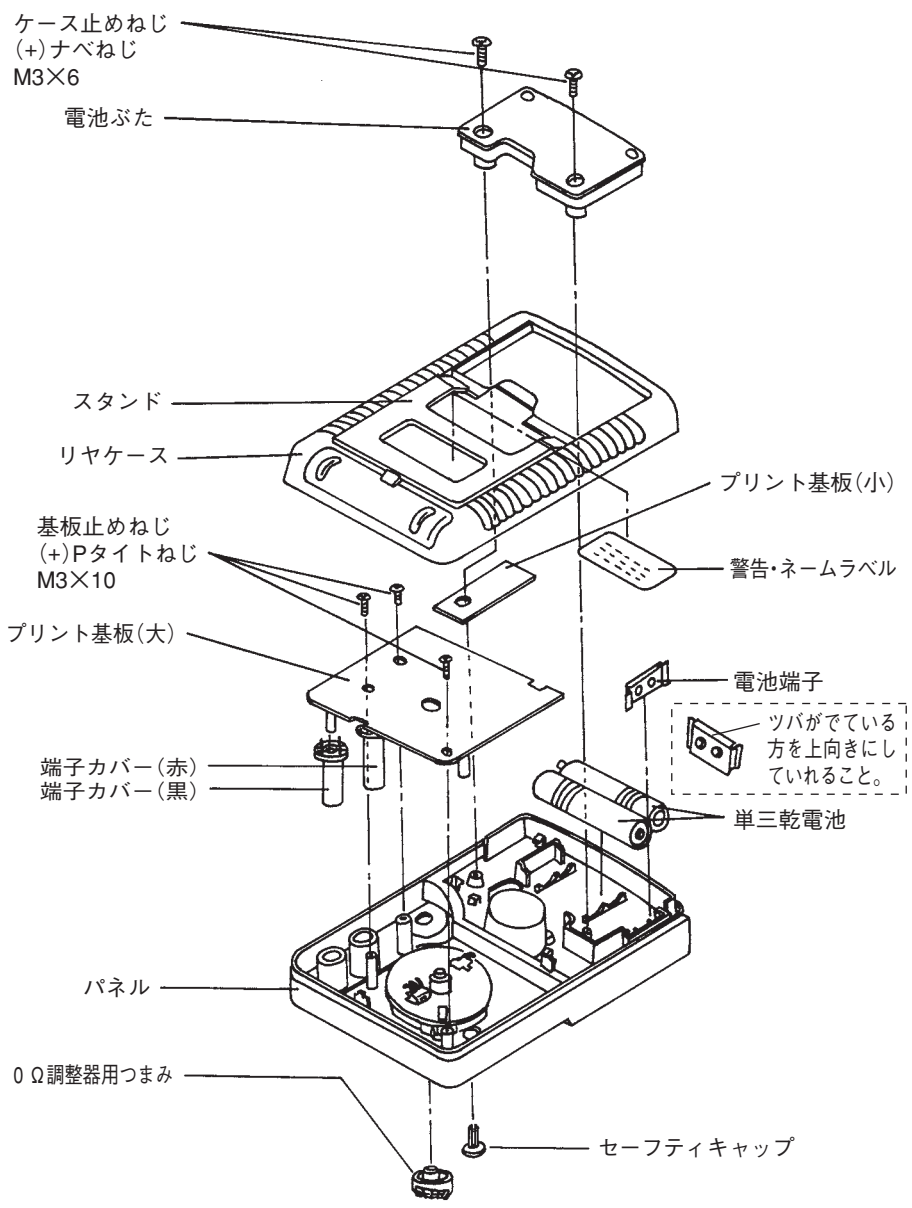



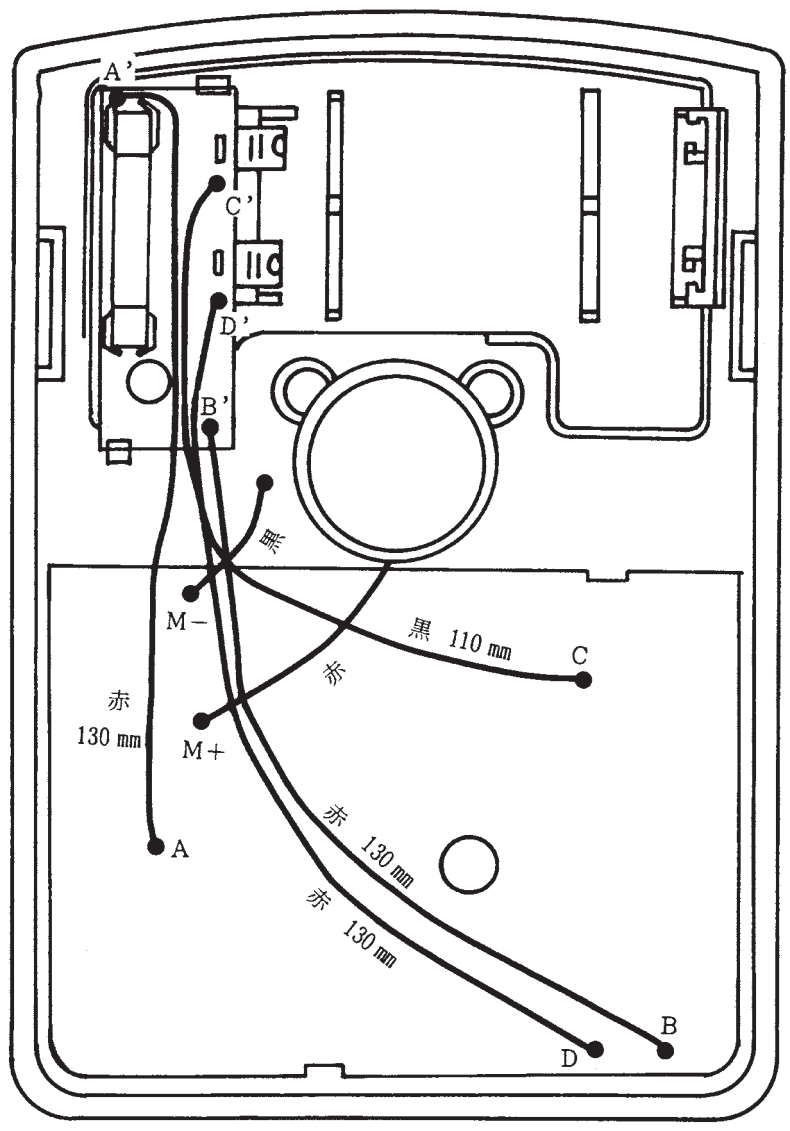
## ◆配線図